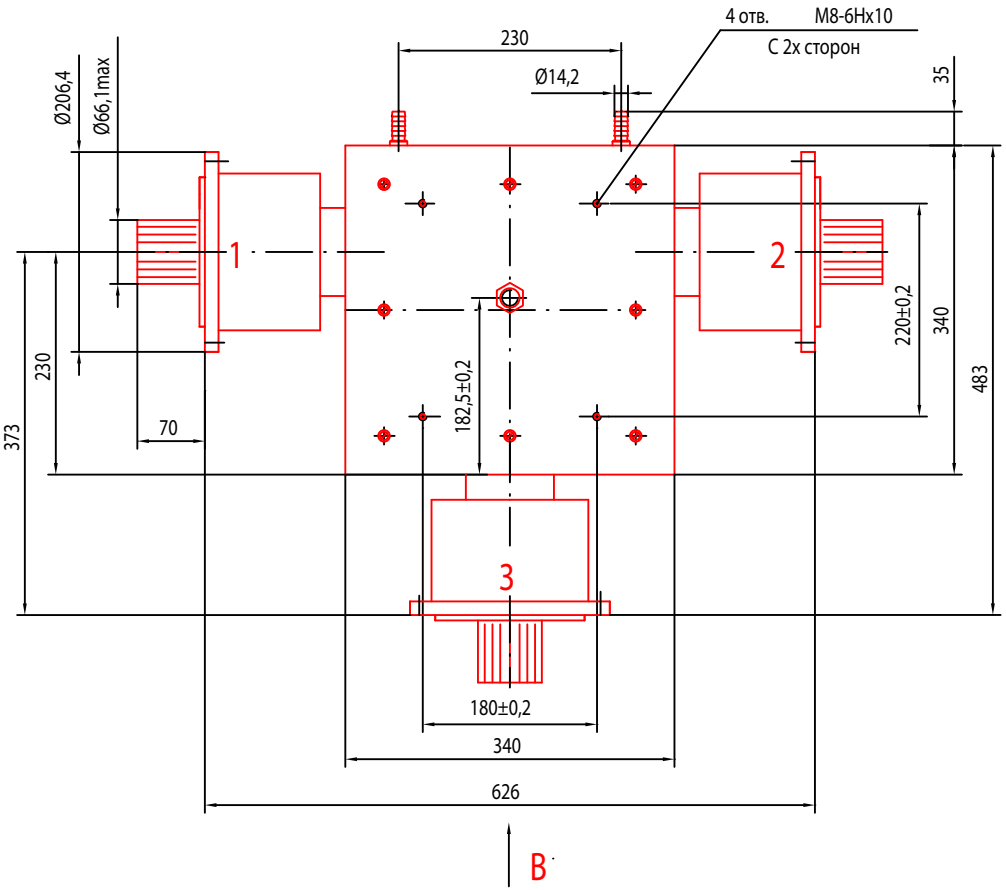

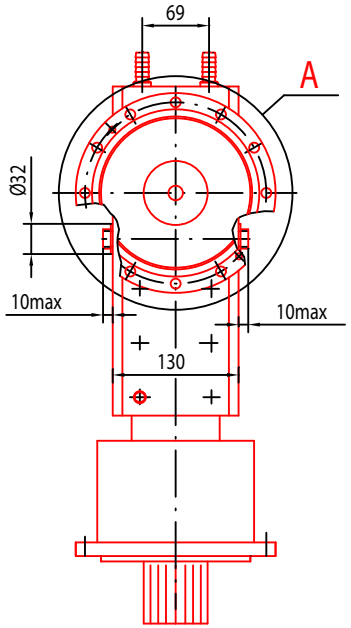

A (1:2) ; B (1:2) ; C (1:2)

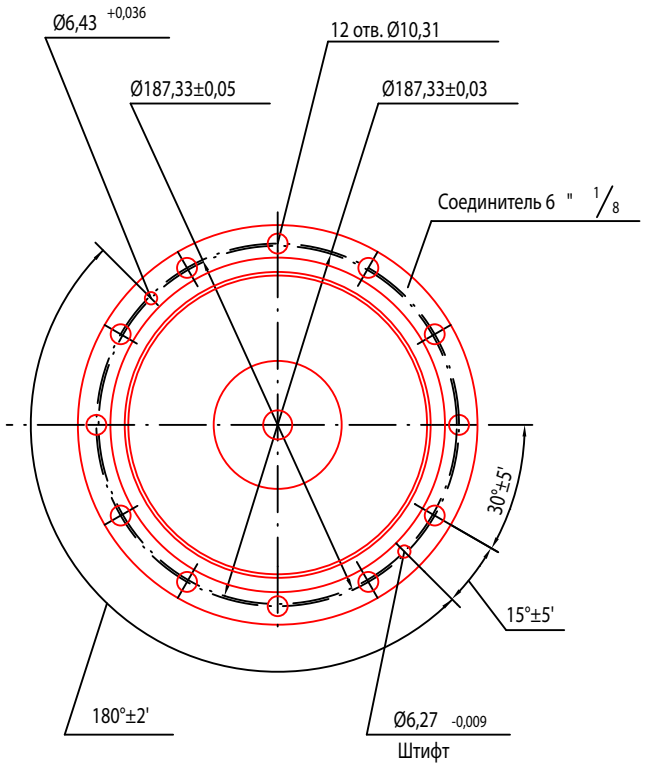

"FERRIT-QUASAR" НПК "ФЕРРИТ-КВАЗАР"			Тип	Формат	Масштаб
			2CCH32-2	A2	1:4
Исполнители		Дата			
Разраб.	Серова	12.05.12	N чертежа	Лист	Листов 1
			FQ-C-0074		
Утв.	Горобец	12.05.12			